Описание Устройства
Медный трансивер SFP+, 10Гб/с, 30м UTP Cat6
MT-SFPp-10G-UTP-S1

ОСОБЕННОСТИ

- Функция «Горячее подключение»
- Поддержка скоростей:
  - 10Gbase-T
  - 5Gbase-T
  - 2.5 Gbase-T
  - 1000 base-T
- Дальность передачи до 30м по кабелю UTP Cat6
- Рабочая температура:
  - Коммерческое исполнение: 0 ~ 70 °C
  - Индустриальное исполнение: -40~ +85 °C
- Напряжение питания 3.3В
- Разъём RJ45
- Соответствие стандарту RoHS6

ОПИСАНИЕ УСТРОЙСТВА

Трансивер Modultech MT-SFPp-10G-UTP-S1-C Copper Small Form Pluggable (SFP) разработан в соответствии с соглашением SFP Multi Source Agreement (MSA). Он совместим со стандартами 10Gbase-T / 5Gbase-T / 2.5Gbase-T / 1000base-T, как указано в спецификации IEEE Std 802.3 SFP+-10GBASE-T для индикации соединения используется контакт RX_LOS

ОСНОВНЫЕ ХАРАКТЕРИСТИКИ

Параметр	Обозначение	Мин.	Макс.	Единица измерения
Скорость передачи	BR	1	10	Гб/с
Тактовая частота I2C		0	200.000	Гц
Напряжение питания	Vcc	-0.5	4,5	В
Рабочая температура	Tc	0	+70	°C
Температура хранения	Ts	-40	85	°C
Допустимая влажность	-	5	85	%

ДЛИНА КАБЕЛЯ

Стандарт	Тип кабеля	Дальность	Хост порт
10Gbase-T	CAT6A	30м	XFI
5Gbase-T/2.5Gbase-t	CAT5E	50м	5GBase-R/2.5GBase-X
1000base-T	CAT5E	100м	1000base-FX

ЭЛЕКТРИЧЕСКИЙ ИНТЕРФЕЙС ПИТАНИЯ +3.3В

Параметр	Обозначение	Мин.	Норм.	Макс.	Единица измерения
Напряжение питания	Vcc	3,13	3,3	3,47	В
Ток питания	Icc	-	700	900	мА
Максимальное напряжение	V_{MAX}	-	-	4	В

НИЗКОСКОРОСТНЫЕ СИГНАЛЫ

Параметр	Обозначение	Мин.	Макс.	Единица измерения
Выходное напряжение LOW	VOL	0	0.5	В
Выходное напряжение HIGH	VOH	host Vcc -0.5	host Vcc +0.3	В
Входное напряжение LOW	VIL	0	0.8	В
Входное напряжение HIGH	VIH	2	Vcc+0.3	В

ВЫСОКОСКОРОСТНОЙ ЭЛЕКТРИЧЕСКИЙ ИНТЕРФЕЙС

Параметр	Обозначение	Мин.	Норм.	Макс.	Единица измерения
Линия передачи-SFP					
Частота линии	fL	-	125	-	МГц
Сопротивление Tx Output	Zout, Tx	-	100	-	Ом
Сопротивление Rx Input	Zin, Rx	--	100	-	Ом
Хост-SFP					
Входное напряжение	Vinsing	250	-	1200	мВ
Выходное напряжение	Voutsing	350	-	800	мВ
Время нарастания / спада	Tr, Tf	-	175	-	пксек
Сопротивление Tx Input	Zin, Rx	-	50	-	Ом
Сопротивление Rx Input	Zout	-	50	-	Ом

ОПИСАНИЕ КОНТАКТОВ

Контакт	Обозначение	Название / Описание
1	VEET [1]	Заземление передатчика
2	Tx_FAULT [2]	Сбой/ошибка передатчика
3	Tx_DIS [3]	Лазерный источник передатчика выключен
4	SDA [2]	Послед. 2-проводной интерфейс линии передачи данных данных
5	SCL [2]	Тактовый сигнал последовательного двухпроводного интерфейса
6	MOD_ABS [4]	Модуль отсутствует; Заземление внутри модуля
7	RS0 [5]	Выбор скорости 0
8	RX_LOS [2]	Индикатор потери сигнала
9	RS1 [5]	Выбор скорости 1
10	VEER [1]	Заземление приёмника
11	VEER [1]	Заземление приёмника
12	RD-	Инвертированый выход приемника, по переменному току
13	RD+	Неинвертированный выход приемника, по переменному току
14	VEER [1]	Заземление приёмника
15	VCCR	Питание приемника
16	VCCT	Питание передатчика
17	VEET [1]	Заземление передатчика
18	TD+	Неинвертированный вход передатчика, по переменному току
19	TD-	Инвертированный вход передатчика, по переменному току
20	VEET [1]	Заземление передатчика

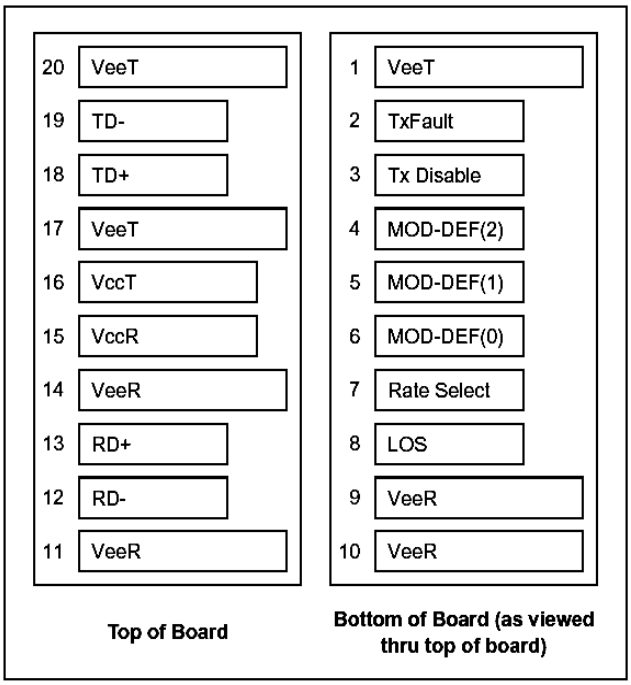

ГАБАРИТНЫЕ РАЗМЕРЫ

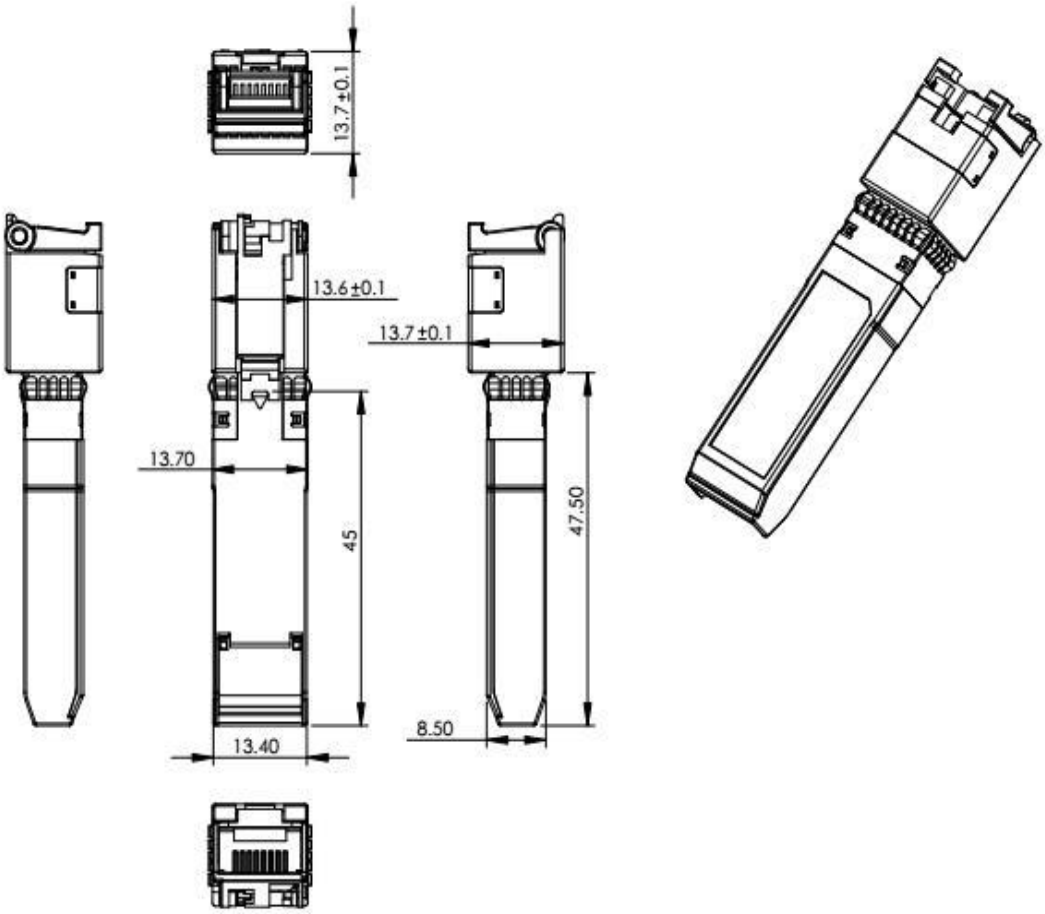

ИНФОРМАЦИЯ ДЛЯ ЗАКАЗА

Наименование	Описание
MT-SFPp-10G-UTP-S1-C	SFP+ Медный 10GBase-T, 30м, RJ45, 0°C ~ +70°C
MT-SFPp-10G-UTP-S1-I	SFP+ Медный 10GBase-T, 30м, RJ45, -40°C ~ +85°C