Техническое Описание Устройства
Трансивер XFP, 10 Гб/с, 850 нм, 300м MMF
MT-XFP-10G-DF-85-SR

ОСОБЕННОСТИ

- Поддержка функции «Горячая замена»
- Скорость передачи данных от 9.95 до 11.3 Гб/с
- Дальность передачи до 300м по многомодовому волокну
- Напряжение питания 3.3В
- 850нм VCSEL передатчик, PIN фото-приёмник
- Разъём LC дуплекс
- Функция DDM
- Рабочая температура:
  - Коммерческое исполнение: 0 ~ 70 °C
  - Индустриальное исполнение: -40~ +85 °C
- Соответствие стандарту RoHS6

ОПИСАНИЕ УСТРОЙСТВА

Трансивер Modultech's MT-XFP-10G-DF-85-SR 10Gb/s Small Form Factor (XFP) соответствует действующему стандарту XFP Multi-Source Agreement Specification (MSA). Так же трансивер соответствует стандарту 10-Gigabit Ethernet 10GBASE-SR/SW (IEEE 802.3ae), 10G Fibre Channel и 8G Fibre Channel.

Функция цифровой диагностики работает через 2х проводной последовательный интерфейс, который описан в стандарте XFP MSA. Оптический трансивер соответствует требованиям директивы RoHS 2011/65 / EU.

ОСНОВНЫЕ ХАРАКТЕРИСТИКИ

Параметр	Обозначение	Мин.	Норм.	Макс.	Единица измерения
Скорость передачи данных	BR	9,95	-	11,3	Гб/с
Коэффициент ошибок	BER	-	-	10^{-12}	
Максимальная дальность передачи					
Тип волокна	Минимальная модовая пропускная способность @ 850нм (МГц*км)			Дальность передачи (метры)	
62,5 μm MMF	160			2 ~ 26	
	200			2 ~ 33	
50 μm MMF	400			2 ~ 66	
	500			2 ~ 82	
	2000			2 ~ 300	

ОБЩИЕ ХАРАКТЕРИСТИКИ

Параметр	Обозначение	Мин.	Макс.	Ед. измерения
Напряжение питания	V_{CC}	-0,5	+4,0	В
Температура хранения	Tc	-40	+85	°C
Рабочая температура	Tc	0	+70	°C
Допустимая влажность	RH	5	85	%

ЭЛЕКТРИЧЕСКИЕ ХАРАКТЕРИСТИКИ

Параметр	Обозначение	Мин.	Норм.	Макс.	Ед. измерения
Передатчик					
Входное сопротивление	R_{IND}	-	100	-	Ω
Входное напряжение	V_{ID}	120	-	1000	мВ
Напряжение отключения	V_{Dis}	2	-	VCC	
Напряжение включения передатчика	V_{EN}	GND	-	GND+0.8	
Время отключения передатчика		-	-	10	мкс
Приёмник					
Выходное напряжение	V_{OSPP}	500	-	800	мВ
Время нарастания оптического сигнала	t_r	40	-	-	пкс
Время спада оптического сигнала	t_f	40	-	-	пкс
LOS Fault	L_{fault}	Vcc-0.5	-	VCCHOST	В
LOS Normal	L_{normal}	GND	-	GND+0.5	В

ОПТИЧЕСКИЕ ХАРАКТЕРИСТИКИ

Параметр	Обозначение	Мин.	Норм.	Макс.	Ед. измерения
Передатчик (Tx)					
Длина волны	λ_c	840	850	860	нм
Ширина спектра	$\Delta\lambda$	-	0.4	0.45	нм
Оптическая мощность	Pavg	-7.3	-	-1	дБм
Коэффициент гашения импульса	ER	3.5	-	-	дБ
Ухудшение качества передачи за счет дисперсии	TDP	-	-	3.9	дБ
Относительная интенсивность шума @ 12дБ отражение	Rin	-	-	-128	дБ/Гц
Приёмник (Rx)					
Длина волны	λ_c	840	850	860	нм
Чувствительность приёмника	Psens	-	-	-11	дБм
Чувствительность приёмника (OMA)		-	-	-7.5	дБм
Функция Los	Los	-30	-	-12	дБм
Перегрузка	Pin	-1.0	-	+1.0	дБм
Отражение приёмника		-	-	-12	дБ
LOS De-Assert	LOSD	-	-	-12	дБм
LOS Assert	LOSA	-25	-15	-	дБм
LOS Hysteresis	LOSH	0.5	-	-	дБ

ОПИСАНИЕ ФУНКЦИИ ЦИФРОВОЙ ДИАГНОСТИКИ

Согласно стандарту XFP MSA (DDM), XFP трансиверы оснащены функцией цифровой диагностики посредствам 2х-проводного последовательного интерфейса, который позволяет в режиме реального времени получать доступ к следующим рабочим параметрам:

- Температура трансивера
- Ток лазера
- Оптическая мощность передатчика
- Принимаемая оптическая мощность
- Напряжение питания трансивера

Он так же оснащен системой предупреждения аварийных ситуаций, которая используется для своевременного информирования администратора сети когда рабочие параметры находятся за пределами нормального диапазона значений, установленного на заводе. Информация о работе и диагностике обрабатывается Контроллером Цифровой Диагностики Трансивера (DDTC) установленным в трансивер, доступ к которому осуществляется через двухпроводный последовательный интерфейс. Двухпроводный последовательный интерфейс обеспечивает последовательный или произвольный доступ к 8-битным параметрам, адресованным от 000h до максимального адреса памяти.

ХАРАКТЕРИСТИКИ ЦИФРОВОЙ ДИАГНОСТИКИ

Параметр	Обозначение	Мин.	Макс.	Единица измерения
Точность				
Температура трансивера	DDTemperature	-	3	оС
Измеренное напряжение трансивера	DDVoltage	-	100	мВ
Измеренный ток передающего лазера	DDBias	-	10	%
Измеренная исходящая оптическая мощность	DDTx-Power	-	2	дБ
Измеренная принимаемая оптическая мощность	DDRx-Power	-	2	дБ
Динамический диапазон номинальной точности				
Температура трансивера	DDTemperature	0	75	оС
Подаваемое напряжение трансивера	DDVoltage	-0.5	4	VB
Ток лазера	DDBias	0	75	мА
Исходящая оптическая мощность	DDTx-Power	-7,5	0	дБм
Принимаемая оптическая мощность	DDRx-Power	-20	-10	дБм

ОПИСАНИЕ КОНТАКТОВ

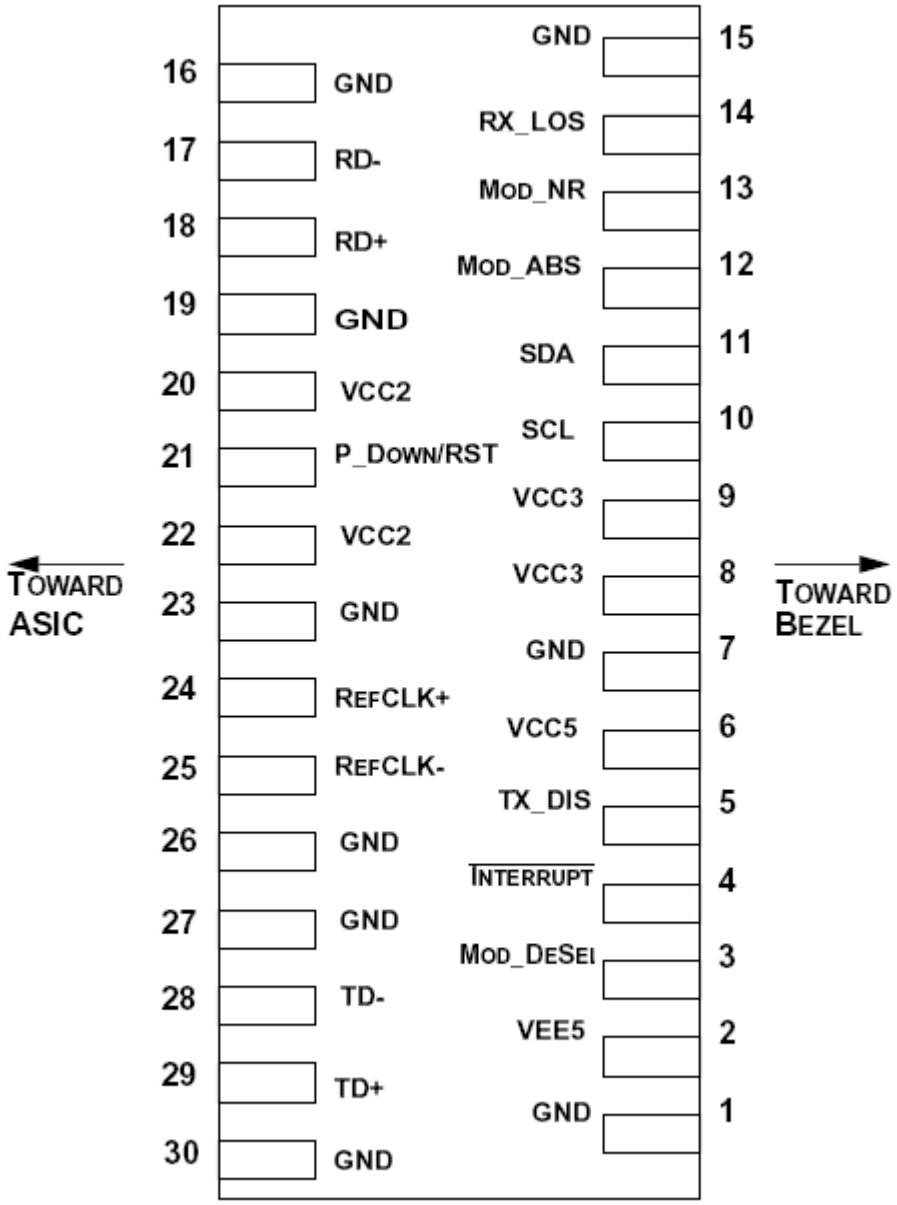

Контакт	Логика	Обозначение	Описание
1		GND	Заземление
2		VEE5	Дополнительное питание 5.2В – Не требуется
3	LVTTL-I	Mod-Desel	Модуль De-select; Когда удерживается на низком уровне позволяет модулю реагировать на команды послед. интерфейса
4	LVTTL-O	Interrupt	Прерывание (bar); Указывает на наличие условия, которое может быть прочитано через послед. интерфейс
5	LVTTL-I	TX_DIS	Лазерный источник передатчика выключен

6		VCC5	Дополнительное питание 5.2В – **Не требуется**
7		GND	Заземление
8		VCC3	+3.3V напряжение питания
9		VCC3	+3.3V напряжение питания
10	LVTTL-I	SCL	Тактовый сигнал последовательного двухпроводного интерфейса
11	LVTTL- I/O	SDA	Послед. 2-проводной интерфейс линии передачи данных данных
12	LVTTL-O	Mod_Abs	Модуль отсутствует; Индикация отсутствия модуля
13	LVTTL-O	Mod_NR	Модуль не готов; определяется как логическое ИЛИ между RX_LOS и Loss of Lock в TX/RX
14	LVTTL-O	RX_LOS	Индикатор потери сигнала приёмником
15		GND	Заземление
16		GND	Заземление
17	CML-O	RD-	Инвертированный выход приемника
18	CML-O	RD+	Не инвертированный выход приемника
19		GND	Заземление
20		VCC2	Питание +1.8V – **Не требуется**
21	LVTTL-I	P_Down/RST	Выкл.; При высоком уровне помещает модуль в режим ожидания с низким энергопотреблением, при падении P_Down иниц.сброс модуля
			Сброс; Падающий фронт инициирует полный сброс модуля, включая 2-проводной последовательный интерфейс.
22		VCC2	Питание -1.8V – **Не требуется**
23		GND	Заземление
24	PECL-I	RefCLK+	Неинвертированный вход опорного сигнала, связь по переменному току на основной плате – **Не**
25	PECL-I	RefCLK-	Инвертированный вход опорного сигнала, связь по переменному току на основной плате – **Не** требуется
26		GND	Заземление
27		GND	Заземление
28	CML-I	TD-	Инвертированный вход передатчика
29	CML-I	TD+	Неинвертированный вход передатчика
30		GND	Заземление

ГАБАРИТНЫЕ РАЗМЕРЫ

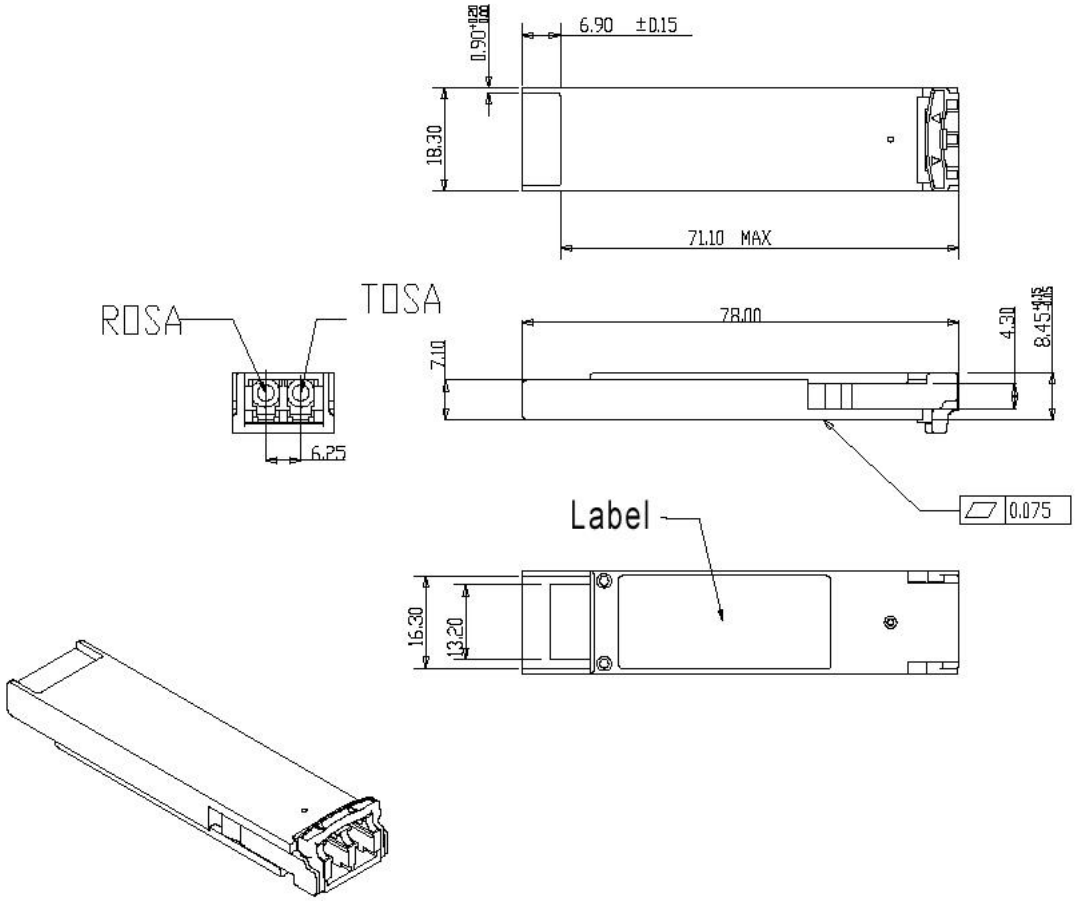

ИНФОРМАЦИЯ ДЛЯ ЗАКАЗА

Наименование	Описание
MT- XFP -10G-DF-85-SR-CD	XFP, 10 Гб/с, 850нм, до 300м, MMF, DDM, 0°C ~ +70°C
MT- XFP-10G-DF-85-SR-ID	XFP, 10 Гб/с, 850нм, до 300м, MMF, DDM, -40°C ~ +85°C