Техническое Описание Устройства
Входной EDFA усилитель CATV, выходная мощность 30дБ (1540-1565нм)
MT-EACB-30

Краткое описание: входной EDFA усилитель CATV, выходная мощность 30 дБ, 4/8/16 портов, выходная мощность на порт не менее 22/19,5/15,5 дБм, рабочий диапазон 1540–1565 нм, сменные блоки питания 220В/48В, конструктив 2RU, удаленное управление web-interface, SNMP.
Гарантия: 1 год

Описание устройства

Эрбиевый волоконно-оптический усилитель (Erbium Doped Fiber Amplifier, далее - усилитель EDFA) предназначен для использования в волоконно-оптических линиях связи (ВОЛС), в том числе в сетях кабельного телевидения CATV (FTTB, FTTH). Усилитель EDFA обеспечивает усиление оптического сигнала без его преобразования в электрическую форму. Оптический усилитель мощности MT-EACB-30 предназначен для усиления мощности сигнала, обычно устанавливается непосредственно после оптического передатчика.
Локальное управление устройством осуществляется с помощью встроенного жидкокристаллического экрана и кнопок на лицевой панели.
Удаленное управление устройством осуществляется с помощи порта RJ-45 (Ethernet) и встроенного программного обеспечения позволяющего управлять и контролировать рабочими параметрами устройства при помощи web-interface по технологии HTTP и при помощи стороннего ПО работающего по протоколу SNMP.

Основные особенности оборудования

- Широкий рабочий диапазон длин волн для CATV(1540 ~ 1555 нм)
- Регулируемая выходная оптическая мощность и выходная мощность 0~-3 дБ, для облегчения инсталляции оборудования
- Низкий коэффициент шум ~5.5дБ (при мощности входящего сигнала +5дБм)
- Низкий уровень искажений выходного сигнала
- Количество выходных оптических портов: 4/8/16
- Установка оптического переключателя на входной порт (опционально)
- Использование GF (Gain Flatness) фильтров для улучшения АЧХ
- Устанавливается в стойку 19”
- Время наработки на отказ >150 000 часов

Внешний вид устройства

Принципиальная схема устройства

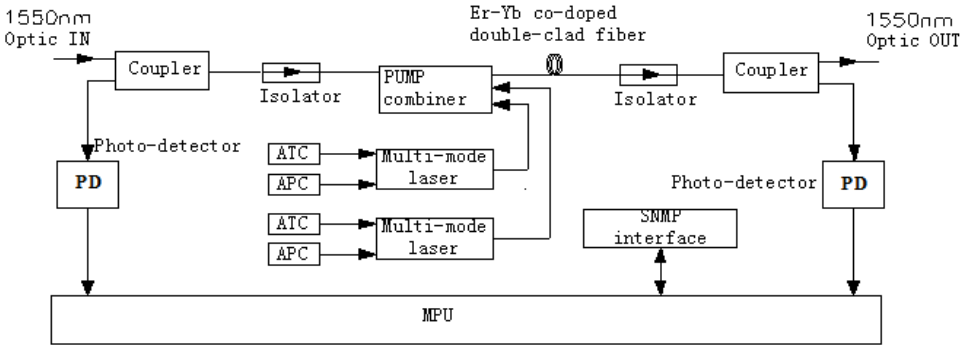

Технические характеристики усилителя

Параметры		Ед. Изм.	Значения
Полоса пропускания		нм	1540～1565
Входная оптическая мощность		дБм	-3～+5
Выходная мощность		дБ	30
Уровень шума		дБ	≤5.5[1]
Количество выходных портов			4/8/16
Выходная мощность на порт		дБм	22/19,5/15,5[2]
Стабильность выходной мощности		дБм	≤±0.2
Возвратные потери		дБ	≥45
Утечка оптической мощности лазера накачки	вход	дБм	≤-35
	выход	дБм	≤-45

[1] Значение коэффициента шума указано с учетом подачи входящего сигнала мощностью +5дБм
[2] Значение выходной мощности на порт указано с учетом подачи входящего сигнала мощностью не менее 0дБм

Параметры	Ед. Изм.	Значения
Поляризационная чувствительность	дБ	≤0.3
Поляризационная дисперсия	пс	≤0.5
Оптические коннекторы		SC/APC или LC/APC
Напряжение питания	В	AC 110～265（50~60 Гц）
		DC 48
Потребляемая мощность	Вт	≤55
Рабочая температура	℃	-5～+60
Максимальная рабочая влажность	%	Макс. 85%, без конденсации
Температура хранения	℃	-40～+80
Габариты	мм	483×416×88
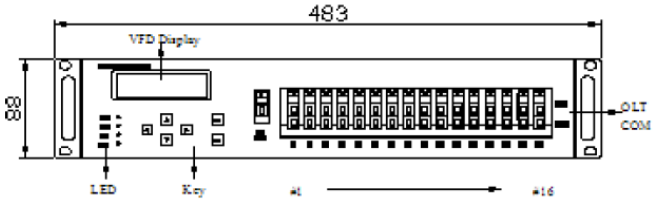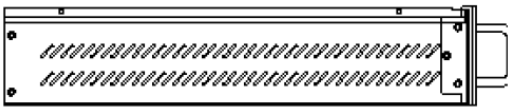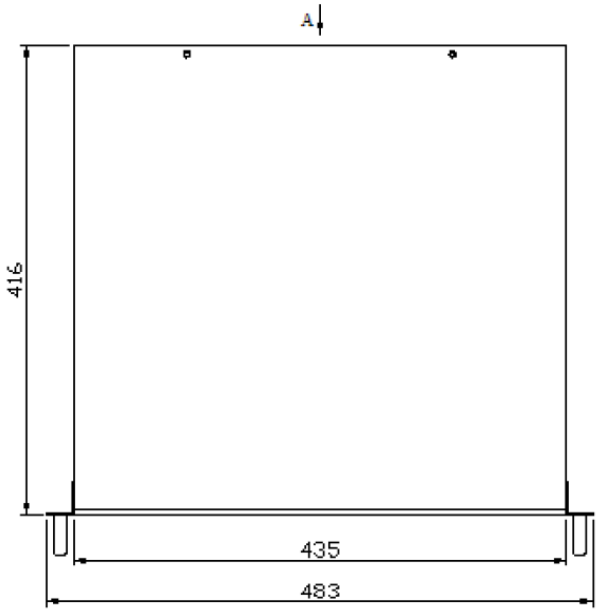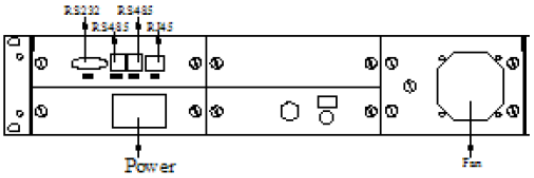
Габаритные размеры