Техническое Описание Устройства
Адаптер интерфейсов QSFP28 – SFP28
MT-QSFP28-100G-SFP28-25G-CNV-C

ОСОБЕННОСТИ

- Один независимый дуплексный канал 25G
- Полностью металлический корпус для защиты от ЭМИ
- Механизм надёжной фиксации
- Низкие перекрёстные помехи
- Соответствие стандартам QSFP+ MSA SFF-8436 / SFP+ MSA SFF-8431
- Рабочая температура: -20 до 85 °C
- Соответствует стандарту RoHS6

ПРИМЕНЕНИЕ

- Серверы, роутеры, коммутаторы
- Сетевые хранилища
- Дата-центры

ОПИСАНИЕ УСТРОЙСТВА

Адаптер Modultech MT-QSFP28-100G-SFP28-25G-CNV-C обеспечивает соединение 25GigabitEthernet для платформ оборудованных только портами Quad Small Form-Factor Pluggable (QSFP). Он обеспечивает плавный и экономичный переход на 100GigabitEthernet, предоставляя возможность использовать более низкоскоростные Enhanced Small Form-Factor Pluggable (SFP28) в свободных портах QSFP28, либо в случаях, когда другая сторона соединения работает на более низких скоростях.

Адаптер преобразует порт QSFP28 в порт SFP28. С помощью этого адаптера пользователь может использовать любой модуль или кабель SFP+ для подключения к низкоскоростному порту на другом конце сети. Этот адаптер поддерживает все оптические модули SFP+, а также кабели DAC и AOC. Список поддерживаемых SFP+, представлен в таблице ниже.

ОБЩИЕ ХАРАКТЕРИСТИКИ

Параметр	Обозначение	Мин.	Макс.	Единица измерения
Напряжение питания	Vcc	3.15	3.45	В
Температура хранения	Tst	-40	+85	°C
Рабочая температура	Top	-20	+85	°C
Допустимая влажность	Rh	0	85	%

СОВМЕСТИМЫЕ МОДУЛИ SFP+

Тип	Описание
SFP-28G-SR	Модули 10GBASE-SR SFP+ для MMF
SFP-28G-LR	Модули 10GBASE-LR SFP+ для SMF
25G SFP28 DAC Cables	SFP28 твинаксиальные кабели (длина 1-10 м)
25G SFP28 AOC Cables	SFP28 оптические кабели (длина 1-100 м)

ОПИСАНИЕ КОНТАКТОВ QSFP28

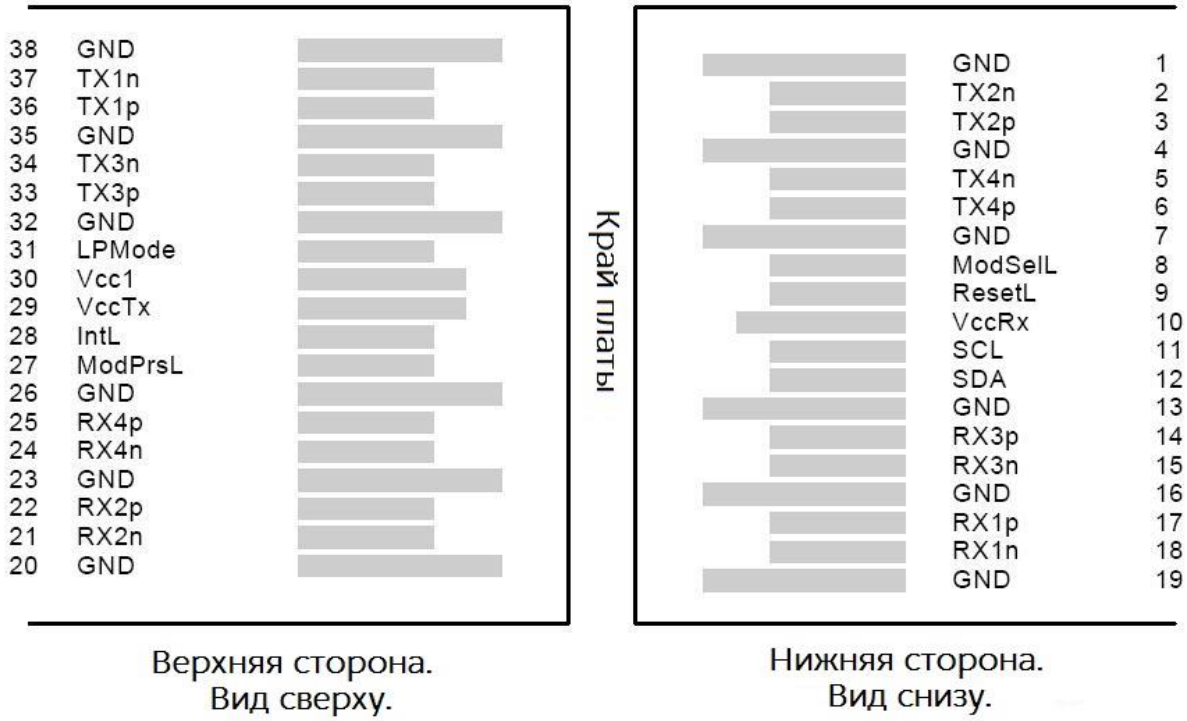

Верхняя сторона.
Вид сверху.

Нижняя сторона.
Вид снизу.

Кон такт	Логика	Символ	Название/описание
1		GND	Заземление
2	CML-I	Tx2-	Инвертированный вход передатчика
3	CML-I	Tx2+	Неинвертированный вход передатчика
4		GND	Заземление
5	CML-I	Tx4-	Инвертированный вход передатчика
6	CML-I	Tx4+	Неинвертированный вход передатчика
7		GND	Заземление
8	LVTTL-I	MODSEIL	Выбор модуля
9	LVTTL-I	ResetL	Сброс модуля
10		VCCRx	+3.3V напряжение питания приёмника
11	LVCMOS-I	SCL	Тактовый сигнал последовательного двухпроводного интерфейса
12	LVCMOS-I/O	SDA	Послед. 2-проводной интерфейс линии передачи данных данных
13		GND	Заземление
14	CML-O	RX3+	Не инвертированный выход приемника
15	CML-O	RX3-	Инвертированный выход приемника
16		GND	Заземление
17	CML-O	RX1+	Не инвертированный выход приемника
18	CML-O	RX1-	Инвертированный выход приемника
19		GND	Заземление
20		GND	Заземление
21	CML-O	RX2-	Инвертированный вход передатчика
22	CML-O	RX2+	Неинвертированный вход передатчика
23		GND	Заземление
24	CML-O	RX4-	Инвертированный выход приемника
25	CML-O	RX4+	Не инвертированный выход приемника
26		GND	Заземление
27	LVTTL-O	ModPrsL	Модуль присутствует
28	LVTTL-O	IntL	Выход прерывания
29		VCCTx	+ +3.3V напряжение питания передатчика
30		VCC1	+3.3V напряжение питания
31	LVTTL-I	LPMode	Режим низкого энергопотребления
32		GND	Заземление
33	CML-I	Tx3+	Неинвертированный вход передатчика
34	CML-I	Tx3-	Инвертированный вход передатчика
35		GND	Заземление
36	CML-I	Tx1+	Неинвертированный вход передатчика
37	CML-I	Tx1-	Инвертированный вход передатчика
38		GND	Заземление

ОПИСАНИЕ КОНТАКТОВ SFP28

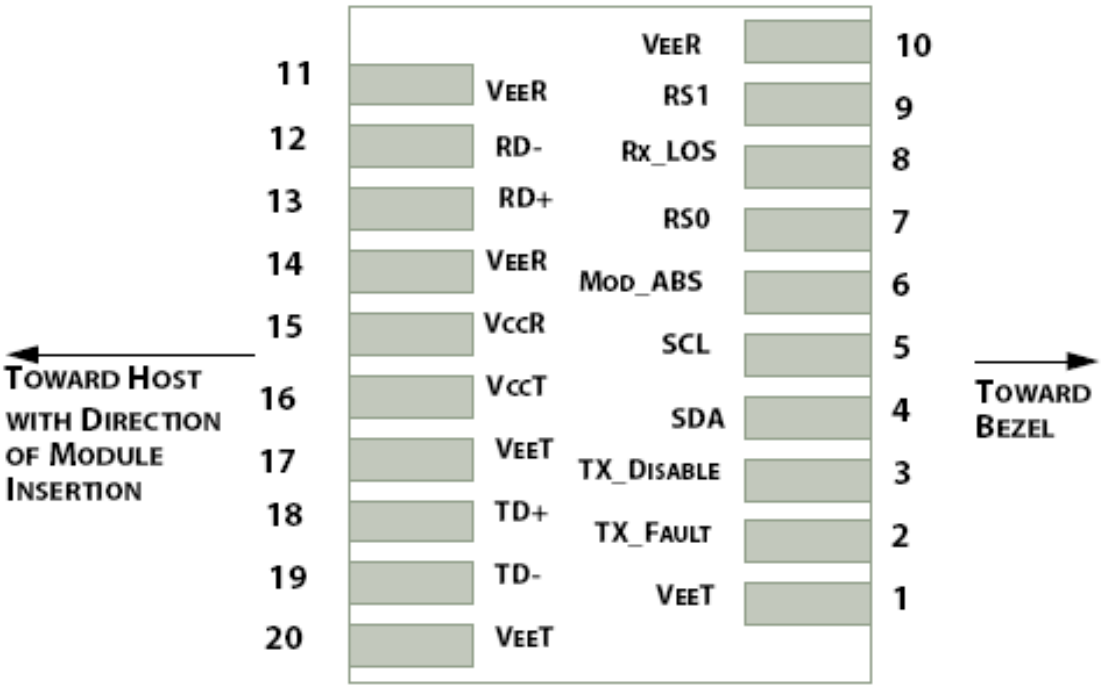

Контакт	Обозначение	Название / Описание
1	VEET [1]	Заземление передатчика
2	Tx_FAULT [2]	Сбой/ошибка передатчика
3	Tx_DIS [3]	Лазерный источник передатчика выключен
4	SDA [2]	Послед. 2-проводной интерфейс линии передачи данных данных
5	SCL [2]	Тактовый сигнал последовательного двухпроводного интерфейса
6	MOD_ABS [4]	Модуль отсутствует; Заземление внутри модуля
7	RS0 [5]	Выбор скорости 0
8	RX_LOS [2]	Индикатор потери сигнала
9	RS1 [5]	Выбор скорости 1
10	VEER [1]	Заземление приёмника
11	VEER [1]	Заземление приёмника
12	RD-	Инвертированый выход приемника, по переменному току
13	RD+	Неинвертированный выход приемника, по переменному току
14	VEER [1]	Заземление приёмника
15	VCCR	Питание приемника
16	VCCT	Питание передатчика
17	VEET [1]	Заземление передатчика
18	TD+	Неинвертированный вход передатчика, по переменному току
19	TD-	Инвертированный вход передатчика, по переменному току
20	VEET [1]	Заземление передатчика

ГАБАРИТНЫЕ РАЗМЕРЫ

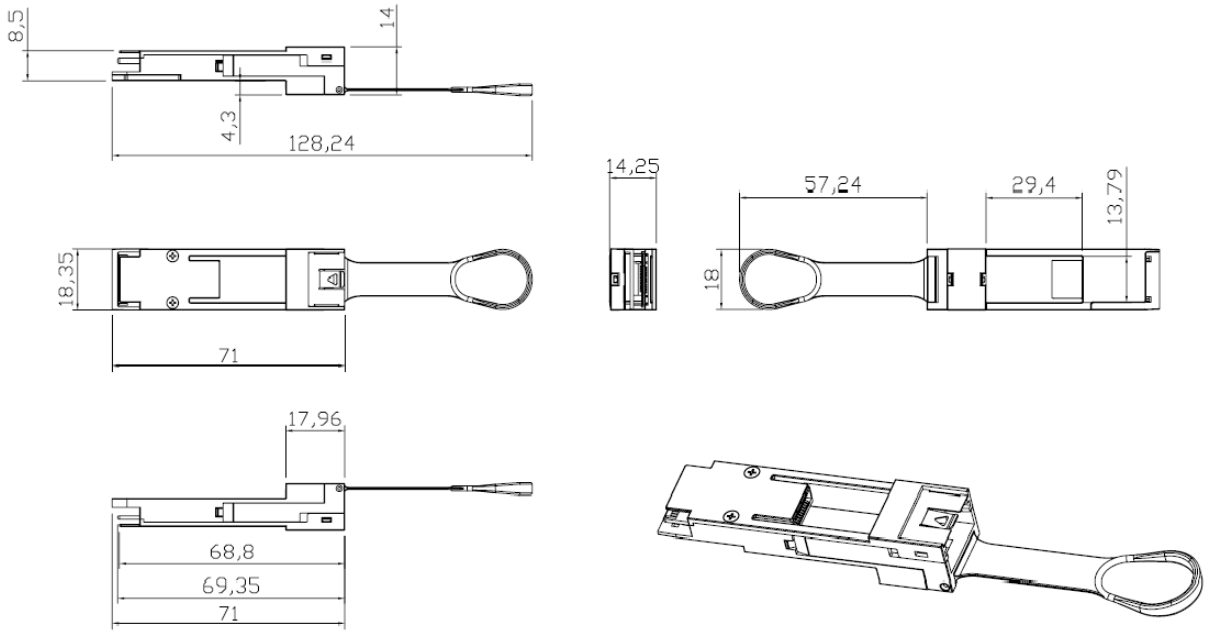

ИНФОРМАЦИЯ ДЛЯ ЗАКАЗА

Наименование	Описание
MT-QSFP28-100G-SFP28-25G-CNV-C	Адаптер интерфейсов QSFP28 100G – SFP28 25G, DDM, -20°C ~ +85°C